Ecodrive

Driver per una pompa monofase mediante un variatore di frequenza.
L'alimentazione elettrica dell'apparecchio è monofase a 230V. Evidenziare la semplicità della configurazione e dell'avviamento. Quando l'apparecchio viene collegato all'alimentazione, è necessario selezionare solo la pressione nominale. Il montaggio è individuale (un'elettropompa).

Ecodrive

CARATTERISTICHE FUNZIONALI

- Variatore di frequenza per la gestione dell´elettropompe.
- **Funzione ART** (Automatic reset Test). Quando il dispositivo è sconnesso per l'intervento del sistema di protezione per mancanza d'acqua, l'ART prova, con una periodicità programmata, a connettere il dispositivo fino al ristabilimento del'alimentazione d'acqua.
- **Sistema automatico di riarmo** dopo l'interruzione accidentale dell'alimentazione elettrica. Il sistema si avvia mantenendo i parametri di configurazione.
- Trasduttore di pressione interno con indicatore digitale.
- Sensore di instensità di corrente con lettura istantanea digitale.
- Pannello comando e display numerico di 2 cifre.
- **Registro del controllo operazionale**. Informazione sullo schermo di: ore di lavoro, contattore di avviamenti, contattore di connessioni alla rete elettrica.
- **Registo di allarmi**. Informazione sullo schermo del numero e tipo degli allarmi generate nel dispositivo dalla sua messa in marcia.
- Possibilità d'intervento sul PID.

REGISTERED DESIGN

ATTESTATION DE CONFORMITÉ SANITAIRE ACS

Low Voltage Directive 2014/35/EC
Electromagnetic Compatibility 2014/30/EC
RoHS 2011/65/EC + 2015/863/EC

CARATTERISTICHE TECNICHE

	Ecodrive
Tensione d´alimentazione	1x230 Vac ~
Frequenza	50/60 Hz
Tensione Uscita	1x230 Vac ~
Intensità mass.	7,5 A
Pico massimo de corriente	20% 10”
Rango di regolazione	0,5 ÷ 8 bar
Classe di protezione	IP55
Temp. massima dell’acqua	40 °C
Temp. ambiente massima	50 °C
Peso netto (senza cavi)	2,5 kg
Connessioni alla rete idraulica	G 1” / NPT 1”
Portata massima	8.000 l/h

PANNELLO COMANDO

Il pannello di comandi comprende scherno LCD multifunzione, led di indicazione, pulsanti START-STOP, AUTOMATIC e sistema di configurazione.

PROTEZIONI

- Sistema di controllo e protezione dell´elettropompe contro sovraintensità.
- Sistema di protezione contro il funzionamento dell´elettropompa a secco per mancanza d’acqua.
- Tensione d´alimentazione anomala.
- Cortocircuito tra fasi di uscita del sistema.
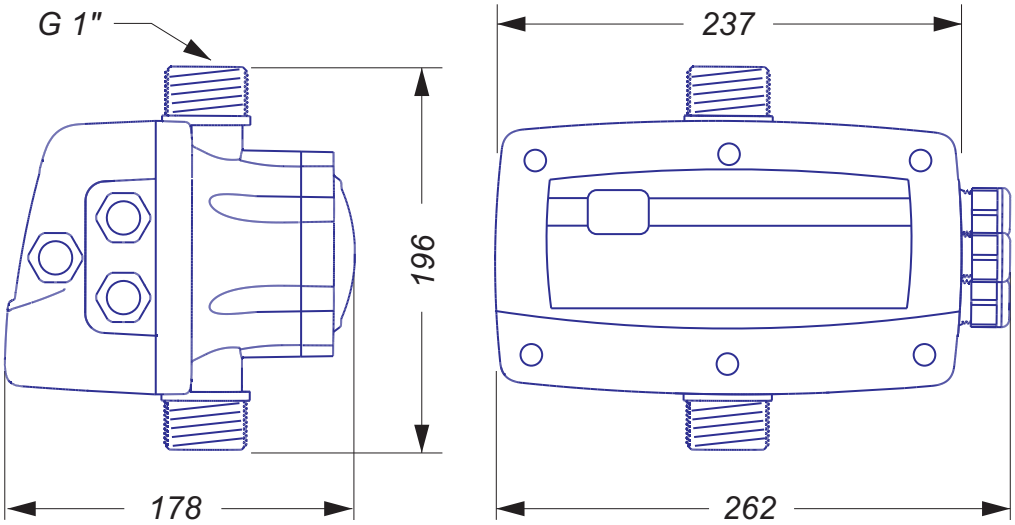
DIMENSIONI