HI TECH

TOTAL CONTROL FOR PUMPS

COELBO

PUMP DRIVERS

Dalla fine del secolo scorso, la costante evoluzione tecnologica ha permesso all'industria di incorporare nuovi concetti e sistemi basati sull'elettronica, sulla digitalizzazione e su software specifici che, combinati, permettono di considerare l'intelligenza artificiale. La sofisticazione richiesta nell'uso di questi nuovi mezzi ha indotto una volontà di innovazione a livello aziendale e una progressiva specializzazione settoriale.

COELBO è stata fondata nel 1988 con una filosofia aziendale ispirata su questo spirito innovativo e con l'obiettivo iniziale di produrre un nuovo dispositivo elettronico (brevettato a livello internazionale) basato su un nuovo sistema di controllo automatico dell´elettropompe per uso domestico, che utilizza un principio presoflussostatico che consiste nell'attivarle abbassando la pressione ad un valore prestabilito e disattivarle quando il flusso o il consumo cessa. Questa innovazione tecnologica, basata sull'elettronica, permette sostanzialmente di prescindere dei tradizionali pressostati e accumulatori o serbatoi idropneumatici, a vantaggio di una maggiore affidabilità del sistema e offrendo alla rete una maggiore stabilità e costanza di pressione. Questa novità è stata rapidamente accettata nel mercato mondiale e oggi è adottata da molte repliche basate sullo stesso principio. COELBO ha sviluppato diverse varianti che costituiscono la gamma di pressoflussostati più importante del mercato, che noi chiamiamo gamma **Pressflow Tech**.

La progressiva e costante esperienza e il know-how acquisito da COELBO ha permesso la creazione di nuovi sistemi e dispositivi **Hi Tech** (*Drivers)*, con hardware sofisticato e software specifico e intelligente, basati sul principio degli inverter (*VSD*) che conferiscono agli attuali sistemi di pressurizzazione (*booster*) e alla rete alimentata, ogni tipo di sicurezza funzionale, efficienza energetica, stabilità di pressurizzazione e affidabilità di tutte le loro funzioni. La vasta gamma disponibile offre tutti i tipi di montaggio, come la serie *SPEEDMATIC* per il montaggio diretto sulla parte idraulica dell'elettropompa, *SPEEDBOARD* per il montaggio diretto sul motore elettrico o *SPEEDBOX* per il montaggio indipendente a muro.

Oltre alle gamme sopra descritte, COELBO ha creato una nuova gamma di dispositivi e accessori **Smart Tech** con lo stesso obiettivo di controllo automatico di singole elettropompe o in un gruppo di pressione per mezzo dei pressostati elettronici monofase o trifase *SWITCHMATIC*. La famiglia **Smart Tech** comprende anche trasduttori e dispositivi ausiliari per proteggere l'elettropompa dalla mancanza d'acqua o dalla sovracorrente dell'alimentazione.

COELBO ha anche sviluppato una gamma di pannelli di controllo **Panel Matic**, che combinano la propria esperienza nell'elettronica di base con il software derivato dal proprio *know-how*, offrendo un'eccellente versatilità e un'ampia gamma di funzioni che consentono il controllo di tutti i tipi di elettropompe, con gruppi singoli o multipli, permettendo la programmazione di tutti gli ingressi funzionali attribuibili a qualsiasi tipo di installazione.

COELBO, grazie alla sua storia e alla costante innovazione tecnologica, supportata da molteplici brevetti e disegni registrati a livello internazionale, è oggi uno dei principali specialisti nel campo degli *Drivers* per elettropompe e i suoi prodotti vengono esportati in più di settanta paesi con un riconosciuto prestigio internazionale.
Il successo di alcuni dei nostri prodotti ha creato una tendenza nel mercato e sono la ragione per le repliche, ma solo i prodotti originali COELBO si distinguono per il nostro marchio.

Le informazioni ei dati tecnici contenuti in questo catalogo commerciale sono soggetti a modifiche senza preavviso.

Indice

Hi Tech **4**
Speedmatic Set 6
Speedmatic Set Alt 8
Speedmatic Alt 10
Ecodrive 12
Speedmatic Easy 14
Speedmatic 101110 & 101165 16
Speedmatic 1305 & 1309 18
Speedmatic 1314 20
Speedcenter & Interface USB 22
Speedbox 24
Speedbox 25TT & 32 TT 26
Speedbox SUB 28
Speedbox Duo 30
Speedbox Duo Set 32
Speedboard 34

Hi Tech

La gamma di pump drivers HI TECH comprende una gamma completa di inverter per singola pompa o gruppo di pompe, montaggio in linea, a muro o on-board. Questi dispositivi integrano tutti i componenti idraulici, elettrici ed elettronici necessari come sensori di flusso, trasduttori di pressione, indicatori di pressione, di frequenza, di intensità, display a LED, pulsanti di start-stop, ecc ...

SPEEDMATIC SET (in-line)

Questo modello brevettato, controlla la pompa principale mediante INVERTER (variatore di frequenza) che permette mantenere la pressione costante, variando la velocità e adattando il consumo energetico dell'elettropompa in funzione della portata richiesta. Quando l'elettropompa principale raggiunge il suo massimo rendimento, interviene l'ausiliare, passando la principale ad un regime minimo per seguire modulando e offrendo il resto del suo potenziale in funzione dell'incremento della portata richiesta dall'installazione. Ovviamente, secondo diminuisce la portata richiesta si raggiunge il punto nel quale una sola pompa è suficiente, in modo che si arresta la pompa ausiliare, e si ristabilisce la situazione iniziale nella che la modulazione esercitata per la pompa principale è autosuficente.
Con questo sistema si garantisce permanentemente l'intervento dell'INVERTER che modula la velocità ed il consumo energetico.

SPEEDMATIC SET ALT (in-line)

Lo SPEEDMATIC SET ALT è un´apparecchiatura compatta per il controllo di gruppi di pressione di 2 pompe. Include un INVERTER (variatore di frequenza) per il controllo della pompa principale tarando la sua volocità per mantenere costante e fissa la pressione ottima nell'installazione, indipendentemente del caudale che il gruppo stia provvedendo. Le due pompe funzionano con sequenza alternata.

SPEEDMATIC ALT (in-line)

É previsto da un sistema, composto per due elettropompe, controlla ognuna di essi mediante INVERTER programma il suo intervento alternato e non simultaneo. Questo sistema viene usato frequentemente per fornire una installazione con una sola pompa, però usandone due con la finalità di prolungare la durabilità di ambedue e garantire la pressione nel impianto nel caso di avaria di una di esse. In alcuni paesi ci sono normative che prevedono questo sistema.

SPEEDMATIC MASTER (in-line)

Speedmatic MASTER controlla, mediante INVERTER, una elettropompa che è determinata come master o principale e forma parte di un gruppo composto per un totale di due, tre o quattro unità dipendenti o slave, che a sua volta, sono controllate per altri tanti Speedmatic MASTER intercomunicati tra di loro ed con il master. Questo sistema permette razionalizzare il lavoro dell'elettropompe grazie al suo intervento alternato e graduale, oltre ai vantaggi propri del inverter per quanto al mantenimento della pressione costante per modulazione della velocità e consumo energetico.
La configurazione di questo gruppo si effettua tramite il master che stabilisce la alternanza, la pressione, la temporizazzione, ecc., mentre ognuno degli slave viene configurato secondo le caratteristiche della propria pompa. Nel caso di avaria le funzioni del master sono trasferite automaticamente a un slave. Tutti gli SPEEDMATIC sono identici, sono master-slave secondo vengano configurati nella installazione.
La intercomunicazione con gruppi di due elementi si effettua per cavo da communicazzione. Per gruppi di tre o quattro elettropompe la intercomunicazione si effettua mediante il centralino Speedcenter
Lo Speedmatic è la stessa unità di MASTER Speedmatic ma senza la possibilità di essere comunicati ad un'altra unità.

SPEEDMATIC EASY (in-line)

Lo Speedmatic EASY è una versione semplificata del pump driver Speedmatic, ha un display di 2 cifre. È stato progettato come un dispositivo "plug and play", in modo che quando abbiamo collegato il dispositivo alla rete idrica e di energia elettrica è necessaria solo per selezionare la pressione impostata.

SPEEDBOARD (on-board)

Inverter on-board per pompe trifase, l'alimentazione può essere monofase o trifase secondo modello. Può essere montato singolamente o in gruppi di due pompe comunicate e si opera in modalità master-slave. E 'installato nella morsettiera della pompa elettrica tramite un pezzo adattatore intermedio.

SPEEDBOX (murale)

Speedbox è un dispositivo automatico di controllo elettronico a muro progettato per l'automazione da pompe monofase o trifase. Comprende un convertitore di frequenza che regola la velocità della pompa in modo da mantenere costante la pressione indipendentemente dal flusso dato .
Il sistema incorpora uno schermo LCD dove la configurazione dei parametri è molto semplice ed intuitivo . Una volta che i parametri di configurazione vengono impostati , lo Speedbox gestisce l'avvio della pompa e dell'inverter.
Speedbox viene raffreddato per convezione forzata e non c'è circolazione dell'acqua all'interno .
L'alimentazione e le uscite possono essere monofase o trifase coprendo un'ampia gamma di pompe.
Come la nostra unità Speedmatic, lo Speedbox può essere comunicato direttamente ad un altro apparecchio identico o mediante lo SPEEDCENTER per un gruppo di 3 o 4 unità operative in modalità master -slave .
Questo sistema permette razionalizzare il lavoro dell'elettropompe grazie al suo intervento alternato e graduale, oltre ai vantaggi propri dell´inverter per quanto al mantenimento della pressione costante per modulazione della velocità e consumo energetico.

SPEEDBOX SUB: Apparecchiatura ideale per pompe sommerse al disporre di un interruttore automatico integrato e un alloggio interno per il condensatore di avviamento necessario nelle pompe monofase.

SPEEDBOX DUO: Driver di montaggio a muro per il controllo di due elettropompe, ambedue con variatore di frequenza.

SPEEDBOX DUO SET: Driver di montaggio a muro per il controllo di due elettropompa trifase. Include un INVERTER per il controllo della pompa principale tarando la sua volocità per mantenere costante e fissa la pressione ottima nell'installazione, indipendentemente del caudale che il gruppo stia provvedendo. Le due pompe funzionano con sequenza alternata.

Dispositivi di montaggio in-line	Modello	Tensione di Alimentazione	Collegamento pompe		Nº pompe
			Principale	Ausiliari	
	Speedmatic SET 2010 - 3010	~3x400 V (+N)	~3x230 V (Δ) (10 A)	~3x400 V (5 A)	2 - 3
	Speedmatic SET 2110 - 3110	~1x230 V	~3x230 V (Δ) (10 A)	~1x230 V (10 A)	2 - 3
	Speedmatic SET 21110 - 31110	~1x230 V	~1x230 V (10 A)		2
	Speedmatic SET ALT	~1x230 V	~1x230 V (12 A)	~1x230 V (12 A)	2
	Speedmatic ALT	~1x230 V	~1x230 V ~3x230 V (10 A)	~1x230 V o ~3x230 V (10 A)	2
	Ecodrive	~1x230 V	~1x230 V (7,5 A)	-	1
	Speedmatic easy 09 MM	~1x230 V	~1x230 V (9 A)	-	1-2
	Speedmatic easy 12 MM		~1x230 V (12 A)	-	1-2
	Speedmatic easy 14 MM		~1x230 V (14 A)	-	1-2
	Speedmatic easy 06 MT		~3x230 V (Δ) (6 A)	-	1-2
	Speedmatic easy 10 MT		~3x230 V (Δ) (10 A)	-	1-2
	Speedmatic Master 101165	~1x230 V	~1x230 V (5 A) ~3x230 V (Δ) (6 A)	-	1-4
	Speedmatic Master 101110		~1x230 V (10 A) ~3x230 V (Δ) (10 A)	-	1-4
	Speedmatic 1305	~3x400 V	~3x400 V (5 A)	-	1-4
	Speedmatic 1309		~3x400 V (9 A)	-	1-4
	Speedmatic 1314		~3x400 V (14 A)	-	1-4

Dispositivi di montaggio murale	Modello	Tensione di Alimentazione	Collegamento pompe	Nº pompe
	Speedcenter	12 Vcc (S101040) ~1x230 V (S101228)	-	3-4
	Speedbox 1010 MT	~1x230 V	~3x230 V (Δ) (10 A)	1-4
	Speedbox 1112 MM		~1x230 V (12 A)	
	Speedbox 1305 TT	~3x400 V	~3x400 V (5 A)	
	Speedbox 1309 TT		~3x400 V (9 A)	
	Speedbox 1314 TT		~3x400 V (14 A)	
	Speedbox 1325 TT	~3x400-440 V	~3x400-440 V (25 A)	
	Speedbox 1332 TT		~3x400-440 V (32 A)	
	Speedbox SUB		~1x230 V (12 A)	
	Speedbox Duo	~1x230 V	2 VF 1x230 V (12A) 2 VF 3x230 V (10A)	2
	Speedbox Duo Set	~3x400 V	2 x ~3x400 V (9A)	2

Dispositivi di montaggio on-board	Modello	Tensione di Alimentazione	Collegamento pompe	Nº pompe
	Speedboard 1006 MT	~1x230 V	~3x230 V (Δ) (6 A)	1-4
	Speedboard 1010 MT		~3x230 V (Δ) (10 A)	
	Speedboard 1305 TT	~3x400 V	~3x400 V (5 A)	
	Speedboard 1309 TT		~3x400 V (9 A)	
	Speedboard 1314 TT		~3x400 V (14 A)	

Speedmatic Set

Driver per due (2010, 2110 Y 21110) o tre (3010, 3110 Y 31110) elettropompe. Modelli brevettati.

Elettropompa principale controllata per INVERTER e l´elettropompe ausiliarie controllate per relé. Nel modello 3010, 3110 e 31110 ambe e due elettropompe ausiliari intervengono in modo alternato. L'alimentazione elettrica dei dispositivi 2010 e 3010 è trifase, e quela dei 2110, 3110, 21110 e 31110 è monofase.

SET 2010
SET 3010
SET 2110
SET 3110
SET 21110
SET 31110

CARATTERISTICHE FUNZIONALI

- Variatore di frequenza per la gestione dell'elettropompa principale.
- Relé di potenza indipendenti per gestire l´elettropompe ausiliarie.
- **Funzione ART** (Automatic reset Test). Quando il dispositivo è sconnesso per l'intervento del sistema di protezione per mancanza d'acqua, l'ART prova, con una periodicità programmata, a connettere il dispositivo fino al ristabilimento dell'alimentazione d'acqua.
- **Sistema automatico di riarmo** dopo l'interruzione accidentale dell'alimentazione elettrica. Il sistema si avvia mantenendo i parametri di configurazione.
- Contatto commutato di libero potenziale per monitorare gli allarmi originate per irregolarità o problemi del sistema che si indicano sullo schermo. Il suo uso è opzionale.
- Connessioni per rilevo del livello minimo dell'acqua nel serbatoio di aspirazione; il suo uso è opzionale. Questo sistema è independente del sistema di sicurezza contro li funzionamiento a secco.
- Trasduttore di pressione interno con indicatore digitale.
- Sensore di instensità di corrente con lettura istantanea digitale.
- Pannello comando e signalazioni.
- **Registro del controllo operazionale**. Informazione sullo schermo di: ore di lavoro, contattore di avviamenti, contattore di connessioni alla rete elettrica.
- **Registro di allarmi**. Informazione sullo schermo del numero e tipo degli allarmi generate nel dispositivo dalla sua messa in marcia.
- Possibilità d'intervento sul PID.

REGISTERED DESIGN

PATENT filed for international patent PENDING

ATTESTATION DE CONFORMITÉ SANITAIRE ACS

Low Voltage Directive 2014/35/EC
Electromagnetic Compatibility 2014/30/EC
RoHS 2011/65/EC + 2015/863/EC

CARATTERISTICHE TECNICHE

		2010-3010	2110-3110	21110-31110
Alimentazione elettrica		~3x400 Vac (+N)	~1x230 Vac	~1x230 Vac
Frequenza		50/60 Hz	50/60 Hz	50/60 Hz
Mass. intensità pompa principale		10A(~3x230 V) Δ	10A(~3x230 V) Δ	10A(~1x230 V)
Mass. intensità pompa ausiliare		5A (~3x400 V) Y	10A(~1x230 V)	10A(~1x230 V)
Pressione massima utilizzo		16 bar	16 bar	16 bar
Rango di regolazione		0,5 ÷ 12 bar	0,5 ÷ 12 bar	0,5 ÷ 12 bar
Classe di protezione		IP55	IP55	IP55
Temperatura massima dell'acqua		40 °C	40 °C	40 °C
Temperatura ambiente massima		50 °C	50 °C	50 °C
Peso netto (senza cavi)		3,6-4 kg	3,6-4 kg	3,6-4 kg
Connessioni alla rete idraulica		G 1 1/4"	G 1 1/4"	G 1 1/4"
Portata massima:	Speedmatic Set	15.000 l/h	15.000 l/h	15.000 l/h
	Pompe ausiliari	Q l/h	Q l/h	Q l/h
	Gruppo 2/3 pompe	(15.000 + Q) l/h	(15.000 + Q) l/h	(15.000 + Q) l/h

PANNELLO COMANDO

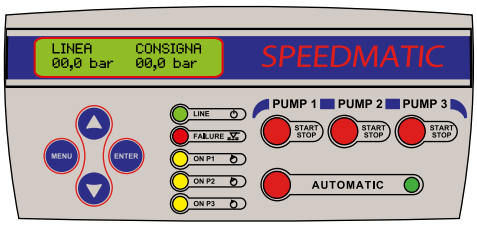

Il pannello di comandi comprende scherno LCD multifunzione, led di indicazione, pulsanti START-STOP, AUTOMATIC e sistema di configurazione.

PROTEZIONI

- Sistema di controllo e protezione dell´elettropompe contro sovraintensità.
- Sistema di protezione contro il funzionamento dell´elettropompa a secco per mancanza d'acqua.
- Tensione di alimentazione anomala.
- Cortocircuito tra fasi di uscita del sistema.

DIMENSIONI

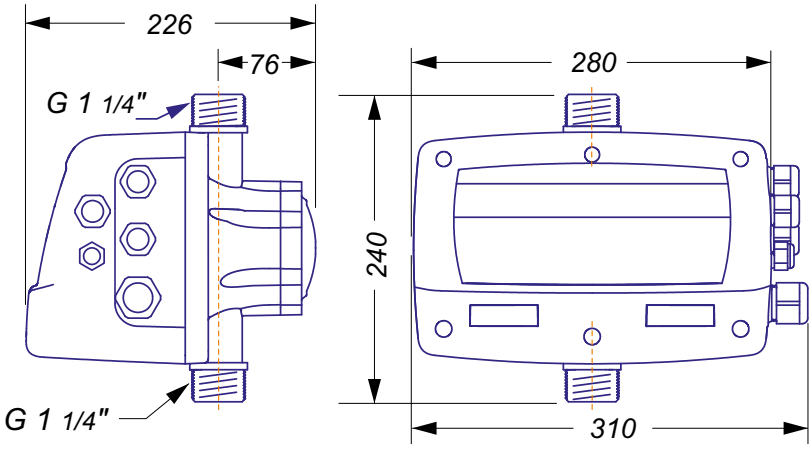

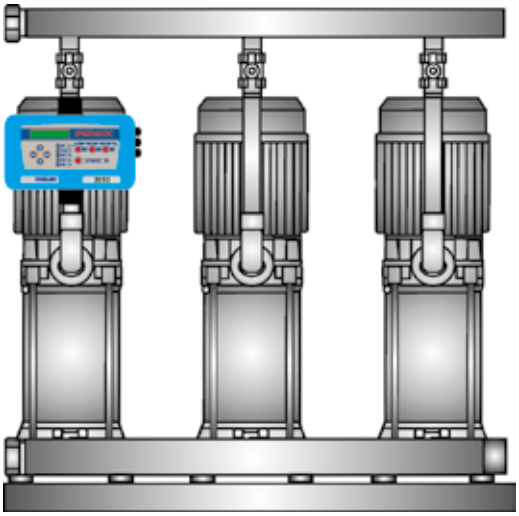

Speedmatic Set Alt

Driver per due elettropompe monofase. Modelli brevettati.

Lo SPEEDMATIC SET ALT è un apparecchiatura compatta per il controllo di gruppi di pressione di 2 pompe con sistema elettronico gestito per un sofware che risponde all'esigenze di efficenza e sicurezza dei più importanti fabbricanti di pompe. Include un INVERTER (variatore di frequenza) per il controllo della pompa principale tarando la sua velocità per mantenere costante e fissa la pressione ottima nell'installazione, indipendentemente del caudale che il gruppo stia provvedendo. Le due pompe funzionano con sequenza alternata, la pompa gestita dall'inverter è cambiata in ogni ciclo operativo ed è sempre la prima ad iniziare.

SET ALT 21110 MM

CARATTERISTICHE FUNZIONALI

- Variatore di frequenza per la gestione dell'elettropompa principale.
- Relé di potenza indipendenti per gestire l´elettropompa ausiliaria.
- Sequenza alternata di funzionamento.
- **Funzione ART** (Automatic reset Test). Quando il dispositivo è sconnesso per l'intervento del sistema di protezione per mancanza d'acqua, l'ART prova, con una periodicità programmata, a connettere il dispositivo fino al ristabilimento dell'alimentazione d'acqua.
- **Sistema automatico di riarmo** dopo l'interruzione accidentale dell'alimentazione elettrica. Il sistema si avvia mantenendo i parametri di configurazione.
- Contatto commutato di libero potenziale per monitorare le allarmi originate per irregolarità o problemi del sistema che si indicano sullo schermo. Il suo uso è opzionale.
- Connessioni per rilevo del livello minimo dell'acqua nel serbatoio di aspirazione; il suo uso è opzionale. Questo sistema è independente del sistema di sicurezza contro li funzionamiento a secco.
- Trasduttore di pressione interno con indicatore digitale.
- Sensore di instensità di corrente con lettura istantanea digitale.
- Pannello comando e signalazionicon schermo LCD.
- **Registro del controllo operazionale**. Informazione sullo schermo di: ore di lavoro, contattore di avviamenti, contattore di connessioni alla rete elettrica.
- **Registro di allarmi**. Informazione sullo schermo del numero e tipo degli allarmi generate nel dispositivo dalla sua messa in marcia.
- Possibilità d'intervento sul PID.

REGISTERED DESIGN

ATTESTATION DE CONFORMITÉ SANITAIRE ACS

Low Voltage Directive 2014/35/EC
Electromagnetic Compatibility 2014/30/EC
RoHS 2011/65/EC + 2015/863/EC

CARATTERISTICHE TECNICHE

		SET ALT MM
Alimentazione elettrica		~1 x 230 Vac
Frequenza		50/60 Hz
Mass. intensità per fase pompa principale		12A(~1 x 230 Vac)
Mass. intensità per fase pompa ausiliare		12A (~1 x 230 Vac)
Pressione massima utilizzo		16 bar
Rango di regolazione		0,5 ÷ 12 bar
Classe di protezione		IP55
Temperatura massima dell'acqua		40 °C
Temperatura ambiente massima		50 °C
Peso netto (senza cavi)		3,6-4 kg
Connessioni alla rete idraulica		G 1 1/4"
Portata massima:	Speedmatic Set	15.000 l/h
	Pompe ausiliari	Q l/h
	Gruppo 2 pompe	(15.000 + Q) l/h

PANNELLO COMANDO

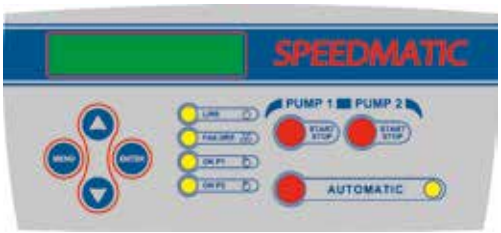

Il pannello di comandi comprende scherno LCD multifunzione, led di indicazione, pulsanti START-STOP, AUTOMATIC e sistema di configurazione.

PROTEZIONI

- Sistema di controllo e protezione dell´elettropompe contro sovraintensità.
- Sistema di protezione contro il funzionamento dell´elettropompa a secco per mancanza d'acqua.
- Tensione d´alimentazione anomala.
- Cortocircuito tra fasi di uscita del sistema.

DIMENSIONI

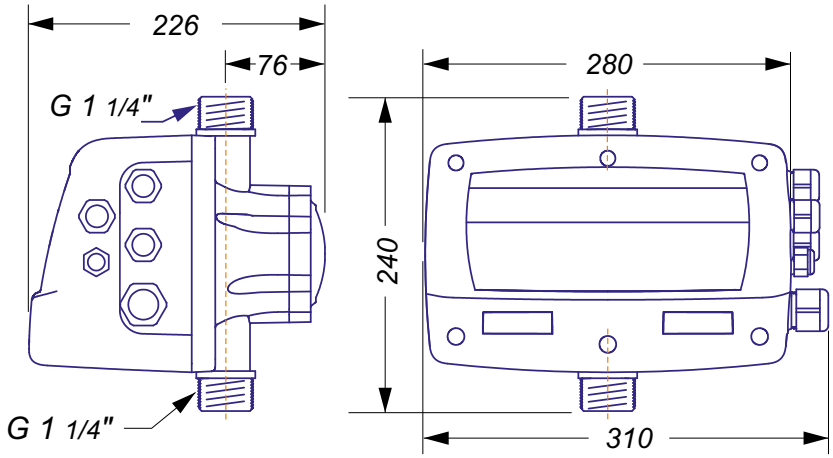

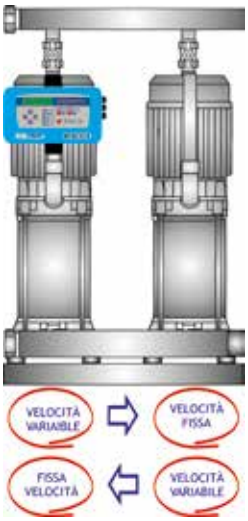

Speedmatic Alt

Driver per due elettropompe monofase o trifase con funzionamiento alternato. Modelli brevettati.

Lo SPEEDMATIC ALT è un apparecchiatura compatta per il controllo di gruppi di pressione di 2 pompe - monofase o trifase - con sistema elettronico gestito per un sofware che risponde all'esigenze di efficenza e sicurezza dei più importanti fabbricanti di pompe. Ambedue pompe sono controllate dallo stesso inverter (convertitore di frequenza) lavorando alternativamente - mai simultaneamente - in ogni ciclo di funzionamento. Questo sistema garantisce la fornitura in caso di guasto di una delle pompe e prolunga la sua vita. Utilizzando il menu di configurazione si determina la fornitura elettrica dei motori: monofase o trifase.

ALT 202110

CARATTERISTICHE FUNZIONALI

- Variatore di frequenza per la gestione dell´elettropompe.
- Sequenza di funzionameiento alternata.
- **Funzione ART** (Automatic reset Test). Quando il dispositivo è sconnesso per l'intervento del sistema di protezione per mancanza d'acqua, l'ART prova, con una periodicità programmata, a connettere il dispositivo fino al ristabilimento dell'alimentazione d'acqua.
- **Sistema automatico di riarmo** dopo l'interruzione accidentale dell'alimentazione elettrica. Il sistema si avvia mantenendo i parametri di configurazione.
- Contatto commutato di libero potenziale per monitorare le allarmi originate per irregolarità o problemi del sistema che si indicano sullo schermo. Il suo uso è opzionale.
- Connessioni per rilevo del livello minimo dell'acqua nel serbatoio di aspirazione; il suo uso è opzionale. Questo sistema è independente del sistema di sicurezza contro li funzionamiento a secco.
- Trasduttore di pressione interno con indicatore digitale.
- Sensore di instensità di corrente con lettura istantanea digitale.
- **Registro del controllo operazionale**. Informazione sullo schermo di: ore di lavoro, contattore di avviamenti, contattore di connessioni alla rete elettrica.
- **Registro di allarmi**. Informazione sullo schermo del numero e tipo degli allarmi generate nel dispositivo dalla sua messa in marcia.
- Possibilità d'intervento sul PID.

REGISTERED DESIGN

ATTESTATION DE CONFORMITÉ SANITAIRE ACS

Low Voltage Directive 2014/35/EC
Electromagnetic Compatibility 2014/30/EC
RoHS 2011/65/EC + 2015/863/EC

CARATTERISTICHE TECNICHE

	ALT
Alimentazione elettrica	~1 x 230 Vac
Frequenza	50/60 Hz
Mass intensità per fase pompa principale	10A(~3 x 230 V) o 10A(~1 x 230 V)
Pressione massima utilizzo	16 bar
Rango di regolazione	05 ÷ 12 bar
Classe di protezione	IP55
Temperatura massima dell'acqua	40 °C
Temperatura ambiente massima	50 °C
Peso netto (senza cavi)	3,7 kg
Connessioni alla rete idraulica	G 1 1/4"
Portata massima	15.000 l/h

PANNELLO COMANDO

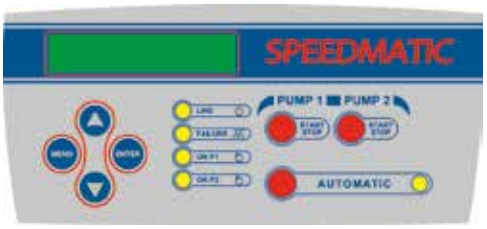

Il pannello di comandi comprende scherno LCD multifunzione, led di indicazione, pulsanti START-STOP, AUTOMATIC e sistema di configurazione.

PROTEZIONI

- Sistema di controllo e protezione dell´elettropompe contro sovraintensità.
- Sistema di protezione contro il funzionamento dell´elettropompa a secco per mancanza d'acqua.
- Tensione d´alimentazione anomala.
- Cortocircuito tra fasi di uscita del sistema.

DIMENSIONI

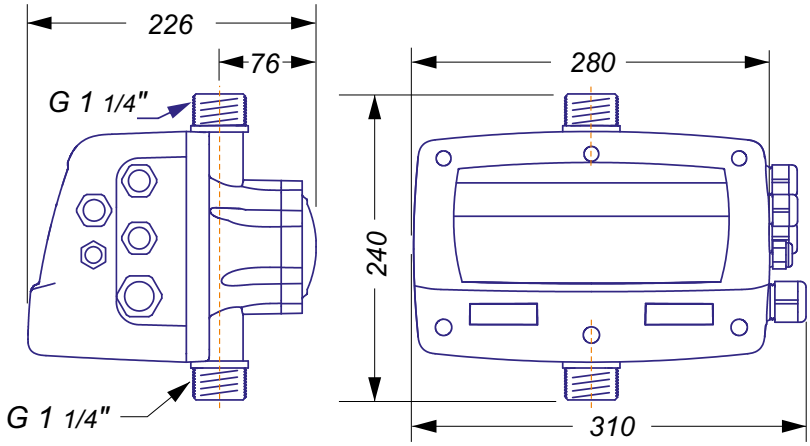

Ecodrive

Driver per una pompa monofase mediante un variatore di frequenza.
L'alimentazione elettrica dell'apparecchio è monofase a 230V. Evidenziare la semplicità della configurazione e dell'avviamento. Quando l'apparecchio viene collegato all'alimentazione, è necessario selezionare solo la pressione nominale. Il montaggio è individuale (un'elettropompa).

Ecodrive

CARATTERISTICHE FUNZIONALI

- Variatore di frequenza per la gestione dell´elettropompe.
- **Funzione ART** (Automatic reset Test). Quando il dispositivo è sconnesso per l'intervento del sistema di protezione per mancanza d'acqua, l'ART prova, con una periodicità programmata, a connettere il dispositivo fino al ristabilimento del'alimentazione d'acqua.
- **Sistema automatico di riarmo** dopo l'interruzione accidentale dell'alimentazione elettrica. Il sistema si avvia mantenendo i parametri di configurazione.
- Trasduttore di pressione interno con indicatore digitale.
- Sensore di instensità di corrente con lettura istantanea digitale.
- Pannello comando e display numerico di 2 cifre.
- **Registro del controllo operazionale**. Informazione sullo schermo di: ore di lavoro, contattore di avviamenti, contattore di connessioni alla rete elettrica.
- **Registo di allarmi**. Informazione sullo schermo del numero e tipo degli allarmi generate nel dispositivo dalla sua messa in marcia.
- Possibilità d'intervento sul PID.

REGISTERED DESIGN

ATTESTATION DE CONFORMITÉ SANITAIRE ACS

Low Voltage Directive 2014/35/EC
Electromagnetic Compatibility 2014/30/EC
RoHS 2011/65/EC + 2015/863/EC

CARATTERISTICHE TECNICHE

	Ecodrive
Tensione d´alimentazione	1x230 Vac ~
Frequenza	50/60 Hz
Tensione Uscita	1x230 Vac ~
Intensità mass.	7,5 A
Pico massimo de corriente	20% 10”
Rango di regolazione	0,5 ÷ 8 bar
Classe di protezione	IP55
Temp. massima dell’acqua	40 °C
Temp. ambiente massima	50 °C
Peso netto (senza cavi)	2,5 kg
Connessioni alla rete idraulica	G 1” / NPT 1”
Portata massima	8.000 l/h

PANNELLO COMANDO

Il pannello di comandi comprende scherno LCD multifunzione, led di indicazione, pulsanti START-STOP, AUTOMATIC e sistema di configurazione.

PROTEZIONI

- Sistema di controllo e protezione dell´elettropompe contro sovraintensità.
- Sistema di protezione contro il funzionamento dell´elettropompa a secco per mancanza d’acqua.
- Tensione d´alimentazione anomala.
- Cortocircuito tra fasi di uscita del sistema.

DIMENSIONI

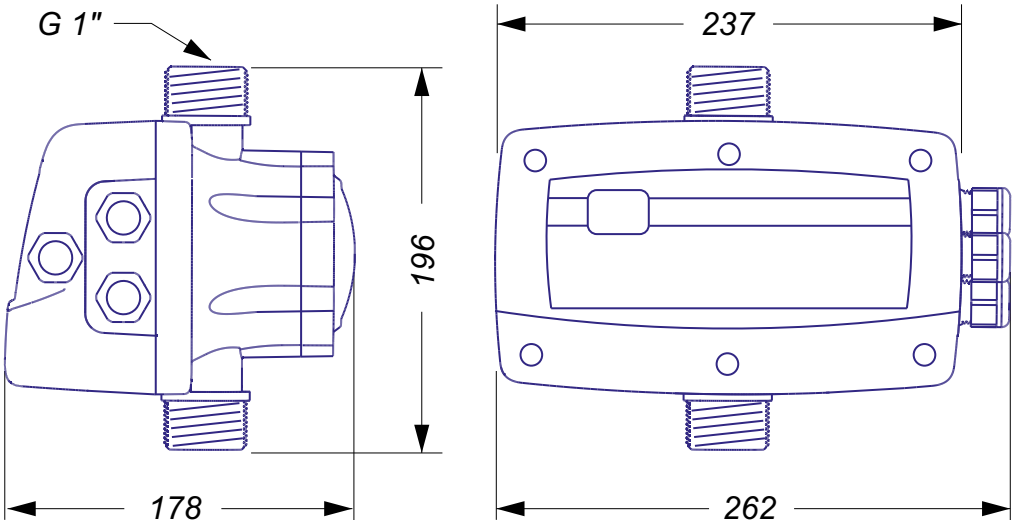

Speedmatic Easy

Driver per una pompa monofase o trifase - dipendendo del modello - mediante un variatore di frequenza.
Pompa controllata per INVERTER. L´alimentazione elettrica dei dispositivi è monofase a 230V. Risaltano la facilita di-configurazione ed assemblagio, una volta collegato l´apparecchio alla rete elettrica, soltanto è necessario selezionare la pressione richiesta. Può essere montato in modo individuale (una pompa) o in gruppi da 2 elettropompe comunicati in regime MASTER-SLAVE ed ordine di intervento alternato.

EASY 09 MM

EASY 12 MM

EASY 06 MT

EASY 10 MT

CARATTERISTICHE FUNZIONALI

- Variatore di frequenza per la gestione dell´elettropompe.
- **Funzione ART** (Automatic reset Test). Quando il dispositivo è sconnesso per l'intervento del sistema di protezione per mancanza d'acqua, l'ART prova, con una periodicità programmata, a connettere il dispositivo fino al ristabilimento dell'alimentazione d'acqua.
- Modalità di funzionamento MASTER-SLAVE: è possibile collegare fino a 4 dispositivi identici per operare in modalità MASTER-SLAVE, in cascata e con sequenza d´avviamento alternata.
- **Sistema automatico di riarmo** dopo l'interruzione accidentale dell'alimentazione elettrica. Il sistema si avvia mantenendo i parametri di configurazione.
- Trasduttore di pressione interno con indicatore digitale.
- Sensore di intensità di corrente con lettura istantanea digitale.
- Connessioni per rilevo del livello minimo dell'acqua nel serbatoio di aspirazione; il suo uso è opzionale. Questo sistema è independente del sistema di sicurezza contro li funzionamiento a secco.
- Pannello comando e display numerico di 2 cifre.
- **Registro del controllo operazionale**. Informazione sullo schermo di: ore di lavoro, contattore di avviamenti, contattore di connessioni alla rete elettrica.
- **Registo di allarmi**. Informazione sullo schermo del numero e tipo degli allarmi generate nel dispositivo dalla sua messa in marcia.
- Possibilità d'intervento sul PID.

REGISTERED DESIGN

ATTESTATION DE CONFORMITÉ SANITAIRE ACS

Low Voltage Directive 2014/35/EC
Electromagnetic Compatibility 2014/30/EC
RoHS 2011/65/EC + 2015/863/EC

CARATTERISTICHE TECNICHE

	09MM	12MM	14MM	06MT	10MT
Alimentazione elettrica	~1 x230 Vac	~1 x230 Vac	~1 x230 Vac	~1 x230 Vac	~1 x230 Vac
Frequenza	50/60 Hz	50/60 Hz	50/60 Hz	50/60 Hz	50/60 Hz
Tensione Uscita	~1 x230 Vac	~1 x230 Vac	~1 x230 Vac	~3 x230 Vac	~3 x230 Vac
Intensità mass.	9 A	12 A	14 A	6 A	10 A
Pico massimo de corriente	20% 10”	20% 10”	20% 10”	20% 10”	20% 10”
Rango di regolazione	0,5 ÷ 8 bar	0,5 ÷ 8 bar	0,5 ÷ 8 bar	0,5 ÷ 8 bar	0,5 ÷ 8 bar
Classe di protezione	IP55	IP55	IP55	IP55	IP55
Temp. massima dell’acqua	40 °C	40 °C	40 °C	40 °C	40 °C
Temp. ambiente massima	50 °C	50 °C	50 °C	50 °C	50 °C
Peso netto (senza cavi)	2,5 kg	2,5 kg	2,5 kg	2,5 kg	2,5 kg
Connessioni alla rete idraulica	G 1 1/4”M	G 1 1/4”M	G 1 1/4”M	G 1 1/4”M	G 1 1/4”M
Portata massima	10.000 l/h	10.000 l/h	10.000 l/h	10.000 l/h	10.000 l/h
	i/o: ~1/~1			i/o: ~1/~3	

PANNELLO COMANDO

Il pannello di comandi comprende scherno LCD multifunzione, led di indicazione, pulsanti START-STOP, AUTOMATIC e sistema di configurazione.

PROTEZIONI

- Sistema di controllo e protezione dell´elettropompe contro sovraintensità.
- Sistema di protezione contro il funzionamento dell´elettropompa a secco per mancanza d’acqua.
- Tensione d´alimentazione anomala.
- Cortocircuito tra fasi di uscita del sistema.

DIMENSIONI

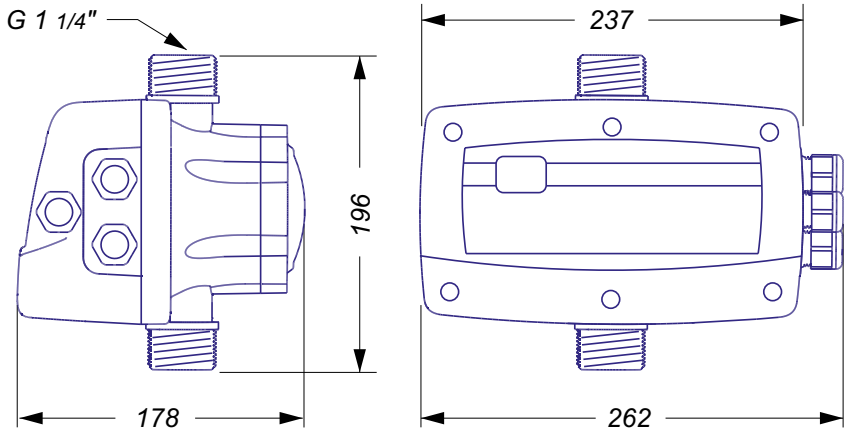

Speedmatic 101110 & 101165

Driver per una pompa, può essere comunicato ad altri dispositivi identici fino a un massimo di 4 elettropompe, tramite cavi.

Pompa trifase o monofase controllata per INVERTER. L'alimentazione elettrica dei dispositivi è monofase a 230 V. Può essere montati in modo individuale (una pompa) o in gruppi da 2, 3 o 4 elettropompe comunicati in regime MASTER-SLAVE ed ordine di intervento alternato. Per 2 dispositivi la comunicazione è diretta -mediante cavi. Per gruppi da 3 o 4 elletropompe è necessaria la centrale di comunicazione Speedcenter.

101110

101165

CARATTERISTICHE FUNZIONALI

- Variatore di frequenza per la gestione dell'elettropompa principale.
- **Funzione ART** (Automatic reset Test). Quando il dispositivo è sconnesso per l'intervento del sistema di protezione per mancanza d'acqua, l'ART prova, con una periodicità programmata, a connettere il dispositivo fino al ristabilimento dell'alimentazione d'acqua.
- Modalità di **funzionamento MASTER-SLAVE**: è possibile collegare fino a 4 dispositivi identici per operare in modalità MASTER-SLAVE, in cascata e con sequenza di avviamento alternata.
- **Sistema automatico di riarmo** dopo l'interruzione accidentale dell'alimentazione elettrica. Il sistema si avvia mantenendo i parametri di configurazione.
- Contatto commutato di libero potenziale per monitorare gli allarmi originate per irregolarità o problemi del sistema che si indicano sullo shermo. Il suo uso è opzionale.
- Connessioni per rilevo del livello minimo dell'acqua nel serbatoio di aspirazione; il suo uso è opzionale. Questo sistema è independente del sistema di sicurezza contro li funzionamiento a secco.
- Trasduttore di pressione interno con indicatore digitale.
- Sensore di instensità di corrente con lettura istantanea digitale.
- **Registro del controllo operazionale**. Informazione sullo schermo di: ore di lavoro, contattore di avviamenti, contattore di connessioni alla rete elettrica.
- **Registro di allarmi**. Informazione sullo schermo del numero e tipo degli allarmi generate nel dispositivo dalla sua messa in marcia.
- Possibilità d'intervento sul PID.

REGISTERED DESIGN

ATTESTATION DE CONFORMITÉ SANITAIRE ACS

Low Voltage Directive 2014/35/EC
Electromagnetic Compatibility 2014/30/EC
RoHS 2011/65/EC + 2015/863/EC

CARATTERISTICHE TECNICHE

	101110	101165
Alimentazione elettrica	1 x 230 Vac	1 x 230 Vac
Frequenza	50/60 Hz	50/60 Hz
Mass. intensità per fase pompa principale	10A(~3x230 Vac) o 9A (~1 x 230 Vac)	6A(~3x230 Vac) o 5A (~1 x 230 Vac)
Picco massimo di intensità	+20% 10seg	+20% 10seg
Pressione massima utilizzo	15 bar	15 bar
Rango di regolazione	05 ÷ 12 bar	05 ÷ 12 bar
Classe di protezione	IP55	IP55
Temperatura massima dell'acqua	40 °C	40 °C
Temperatura ambiente massima	50 °C	50 °C
Peso netto (senza cavi)	2,5 kg	2,5 kg
Connessioni alla rete idraulica	G 1 1/4"	G 1 1/4"
Portata massima	10.000 l/h	10.000 l/h

PANNELLO COMANDO

Il pannello di comandi comprende scherno LCD multifunzione, led di indicazione, pulsanti START-STOP, AUTOMATIC e sistema di configurazione.

PROTEZIONI

- Sistema di controllo e protezione dell´elettropompe contro sovraintensità.
- Sistema di protezione contro il funzionamento dell´elettropompe a secco per mancanza d'acqua.
- Tensione d´alimentazione anomala.
- Cortocircuito tra fasi di uscita del sistema.

DIMENSIONI

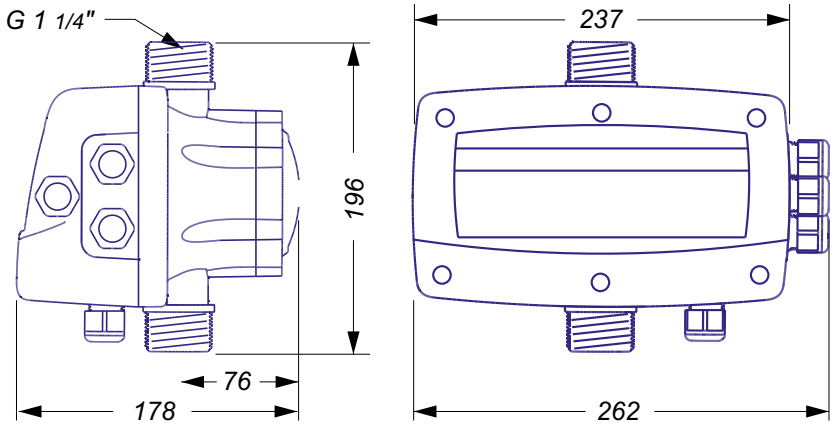

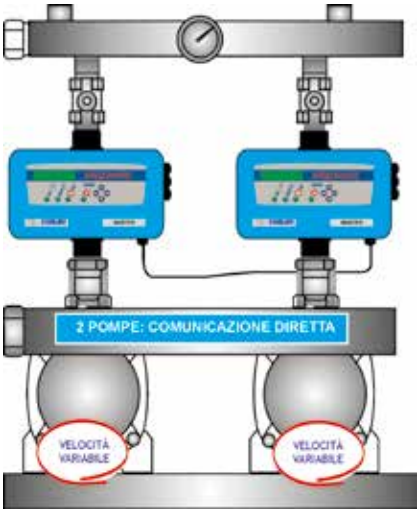

Speedmatic 1305 & 1309

Driver per una pompa, può essere comunicato ad altri dispositivi identici fino a un massimo di 4 elettropompe, mediante cavi.

Pompa trifase o monofase controllata per INVERTER. L'alimentazione elettrica dei dispositivi è trifase a 400 V. Può essere montati in modo individuale (una pompa) o in gruppi da 2, 3 o 4 elettropompe comunicatti in regime MASTER-SLAVE ed ordine di intervento alternato. Per 2 dispositivi la comunicazione è diretta - mediante cavi. Per gruppi da 3 o 4 elletropompe è necessaria la centrale di comunicazione Speedcenter.

1305 MASTER

1309 MASTER

CARATTERISTICHE FUNZIONALI

- Variatore di frequenza per la gestione dell'elettropompa principale.
- **Funzione ART** (Automatic reset Test). Quando il dispositivo è sconnesso per l'intervento del sistema di protezione per mancanza d'acqua, l'ART prova, con una periodicità programmata, a connettere il dispositivo fino al ristabilimento dell'alimentazione d'acqua.
- **Sistema automatico di riarmo** dopo l'interruzione accidentale dell'alimentazione elettrica. Il sistema si avvia mantenendo i parametri di configurazione.
- Modalità di **funzionamento MASTER-SLAVE**: è possibile collegare fino a 4 dispositivi identici per operare in modalità MASTER-SLAVE, in cascata e con sequenza di avviamento alternata.
- Contatto commutato di libero potenziale per monitorare gli allarmi originate per irregolarità o problemi del sistema che si indicano sullo schermo. Il suo uso è opzionale.
- Connessioni per rilevo del livello minimo dell'acqua nel serbatoio di aspirazione; il suo uso è opzionale. Questo sistema è independente del sistema di sicurezza contro li funzionamiento a secco.
- Trasduttore di pressione interno con indicatore digitale.
- Sensore di instensità di corrente con lettura istantanea digitale.
- **Registro del controllo operazionale**. Informazione sullo schermo di: ore di lavoro, contattore di avviamenti, contattore di connessioni alla rete elettrica.
- **Registro di allarmi**. Informazione sullo schermo del numero e tipo degli allarmi generate nel dispositivo dalla sua messa in marcia.
- Possibilità d'intervento sul PID.

REGISTERED DESIGN

ATTESTATION DE CONFORMITÉ SANITAIRE ACS

Low Voltage Directive 2014/35/EC
Electromagnetic Compatibility 2014/30/EC
RoHS 2011/65/EC + 2015/863/EC

CARATTERISTICHE TECNICHE

	1305	1309
Alimentazione elettrica	~3 x 400 Vac	~3 x 400 Vac
Frequenza	50/60 Hz	50/60 Hz
Mass. intensità per fase	5A(~3 x 400 Vac)	9A(~3 x 400 Vac)
Picco massimo di intensità	20% 10 seg	20% 10 seg
Pressione massima utilizzo	16 bar	16 bar
Rango di regolazione	05 ÷ 12 bar	05 ÷ 12 bar
Classe di protezione	IP55	IP55
Temperatura massima dell'acqua	40 °C	40 °C
Temperatura ambiente massima	50 °C	50 °C
Peso netto (senza cavi)	3,5 kg	5 kg
Connessioni ingresso rete idraulica	G1 1/4 " M	G1 1/4" M
Connessioni uscita rete idraulica	G1 1/4" M	G1 1/4" M
Portata massima	15.000 l/h	15.000 l/h

PANNELLO COMANDO

Il pannello di comandi comprende scherno LCD multifunzione, led di indicazione, pulsanti START-STOP, AUTOMATIC e sistema di configurazione.

PROTEZIONI

- Sistema di controllo e protezione dell´elettropompe contro sovraintensità.
- Sistema di protezione contro il funzionamento dell´elettropompa a secco per mancanza d'acqua.
- Tensione d´alimentazione anomala.
- Cortocircuito tra fasi di uscita del sistema.

DIMENSIONI

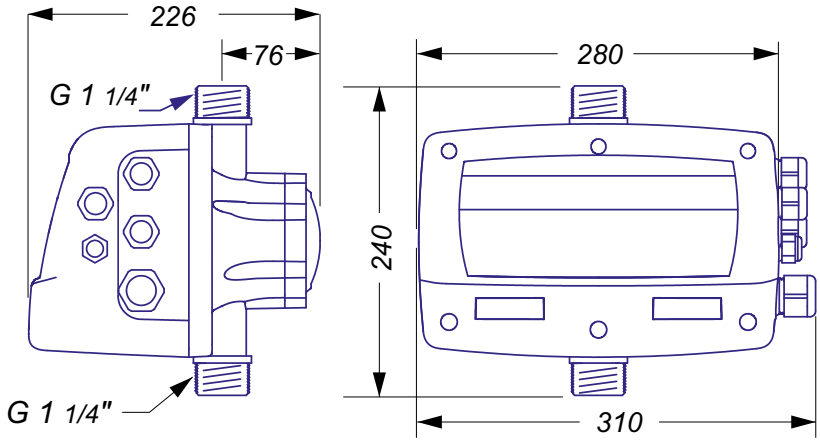

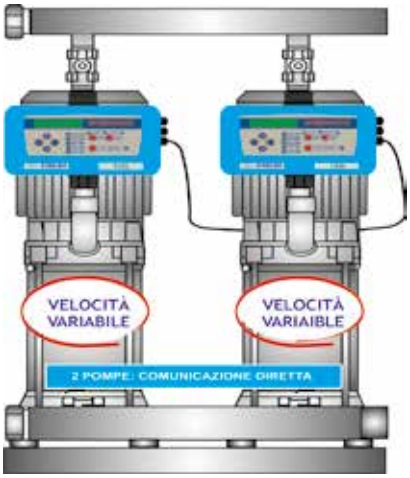

Speedmatic 1314

Driver per una pompa, può essere comunicato ad altri dispositivi identici fino a un massimo di 4 elettropompe, mediante cavi.

Pompa trifase o monofase controllata per INVERTER. L'alimentazione elettrica dei dispositivi è monofase a 400 V. Può essere montati in modo individuale (una pompa) o in gruppi da 2, 3 o 4 elettropompe comunicati in regime MASTER-SLAVE ed ordine di intervallo alternato. Per 2 dispositivi la comunicazione è diretta mediante cavi. Per gruppi da 3 o 4 elletropompe è necessaria la centrale di comunicazione Speedcenter.

1314 MASTER

CARATTERISTICHE FUNZIONALI

- Variatore di frequenza per la gestione dell'elettropompa principale.
- **Funzione ART** (Automatic reset Test). Quando il dispositivo è sconnesso per l'intervento del sistema di protezione per mancanza d'acqua, l'ART prova, con una periodicità programmata, a connettere il dispositivo fino al ristabilimento dell'alimentazione d'acqua.
- **Sistema automatico di riarmo** dopo l'interruzione accidentale dell'alimentazione elettrica. Il sistema si avvia mantenendo i parametri di configurazione.
- Contatto commutato di libero potenziale per monitorare gli allarmi originate per irregolarità o problemi del sistema che si indicano sullo schermo. Il suo uso è opzionale.
- Connessioni per rilevo del livello minimo dell'acqua nel serbatoio di aspirazione; il suo uso è opzionale. Questo sistema è independente del sistema di sicurezza contro li funzionamiento a secco.
- Trasduttore di pressione interno con indicatore digitale.
- Sensore di instensità di corrente con lettura istantanea digitale.
- **Registro del controllo operazionale**. Informazione sullo schermo di: ore di lavoro, contattore di avviamenti, contattore di connessioni alla rete elettrica.
- **Registro di allarmi**. Informazione sullo schermo del numero e tipo degli allarmi generate nel dispositivo dalla sua messa in marcia.
- Possibilità d'intervento sul PID.
- Modalità di **funzionamento MASTER-SLAVE**: è possibile collegare fino a 4 dispositivi identici per operare in modalità MASTER-SLAVE, in cascata e con sequenza di avviamento alternata.

ATTESTATION DE CONFORMITÉ SANITAIRE ACS

Low Voltage Directive 2014/35/EC
Electromagnetic Compatibility 2014/30/EC
RoHS 2011/65/EC + 2015/863/EC

CARATTERISTICHE TECNICHE

	1314
Alimentazione elettrica	~3 x 400 Vac
Frequenza	50/60 Hz
Mass. intensità per fase pompa principale	14 A (~3 x 400 Vac)
Pressione massima utilizzo	8 bar
Rango di regolazione	0,5 ÷ 8 bar
Classe di protezione	IP55
Temperatura massima dell'acqua	40 °C
Temperatura ambiente massima	50 °C
Peso neto (senza cavi)	5 kg
Connessioni entrata rete idraulica	G 2" M
Connessioni uscita rete idraulica	G 2" F
Portata massima	25.000 l/h

PANNELLO COMANDO

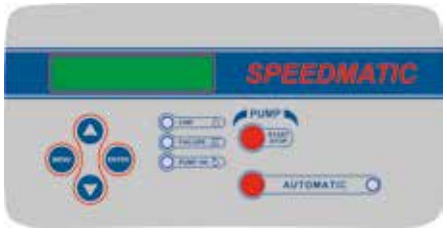

Il pannello di comandi comprende scherno LCD multifunzione, led di indicazione, pulsanti START-STOP, AUTOMATIC e sistema di configurazione.

PROTEZIONI

- Sistema di controllo e protezione dell´elettropompe contro sovraintensità.
- Sistema di protezione contro il funzionamento dell´elettropompa a secco per mancanza d'acqua.
- Tensione d´alimentazione anomala.
- Cortocircuito tra fasi di uscita del sistema.

DIMENSIONI

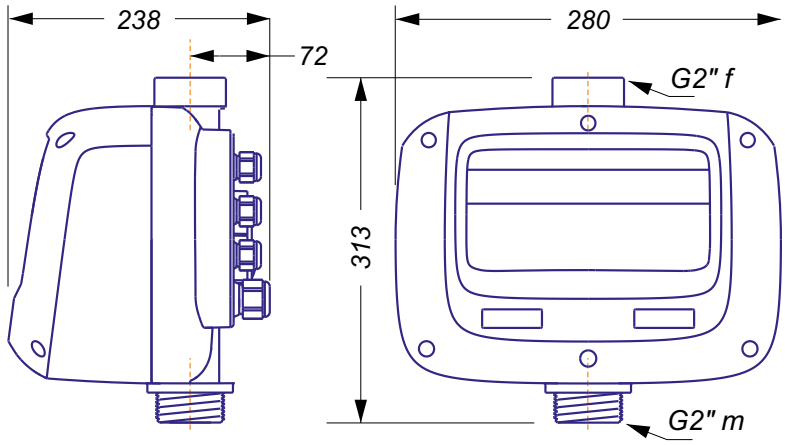

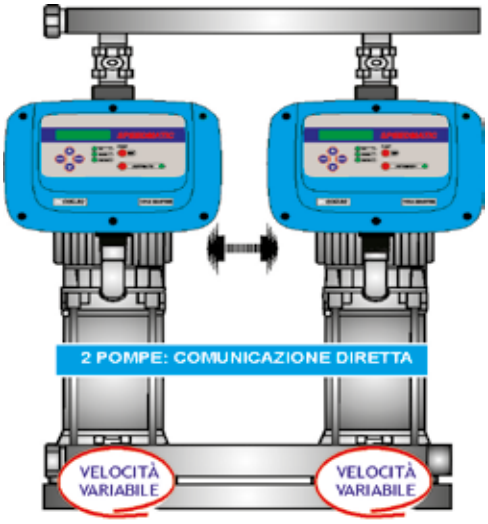

Speedcenter

Centro di comunicazione tra dispositivi Speedmatic - Speedbox - Speedboard Master.
Può essere comunicato a un massimo di 4 unità Speedmatic - Speedbox - Speedboard operando in regime MASTER-SLAVE, gestendo la messa in marcia e la fermata di questi dispositivi. Dispone di un pannello di comandi in uno schermo LCD, pulsanti per configurazione e pulsante per messa in marcia-fermata manuali e led di segnailzione.

S101040

S101228

TABELLA DI SELEZIONE

	S101040	S101228
Speedmatic (tutta la gamma)	✓	
Speeedbox (tutta la gamma)		✓
Speedboard 1006MT - 1010MT	✓	
Speedboard 1305TT - 1309TT - 1314TT		✓

PANNELLO COMANDO

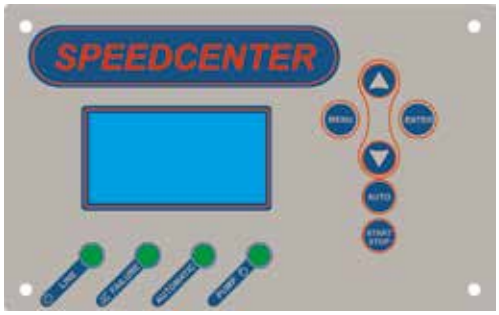

Il pannello di comandi comprende scherno LCD multifunzione, led di indicazione, pulsanti START-STOP, AUTOMATIC e sistema di configurazione.

CARATTERISTICHE TECNICHE

	S101040	S101128
Alimentazione elettrica	12 Vcc *	~ 1 x 230 Vac
Porti comunicazione	4	
Cablaggio	4 x 0,25	
Grado protezione	IP65	
Temperatura ambiente massima	55 °C	
Tipo di schermo	STN- GRAFIC 64 X 128 dígitos	

* Attraverso il cavo di comunicazione di Speedmatic

DIMENSIONI

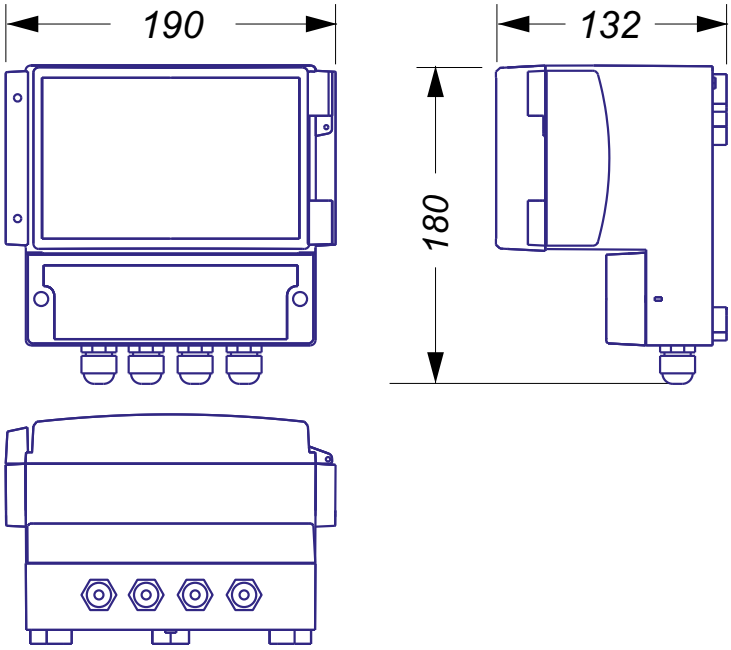

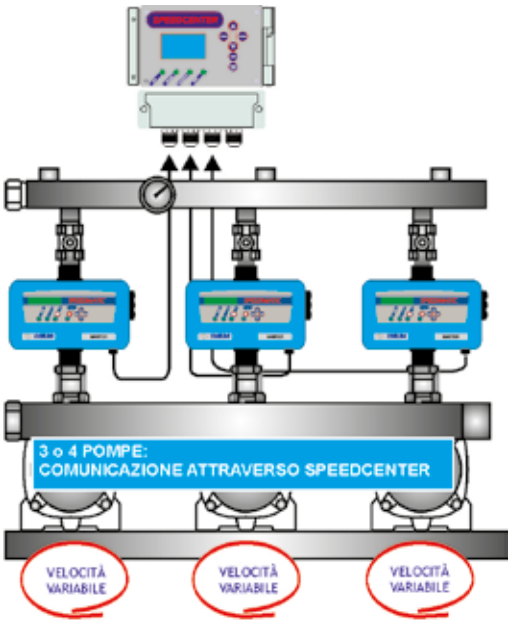

Speedbox

Driver da fissaggio murale per il controllo di una pompa - monofase o trifase - mediante un variatore di frequenza.
Pompa monofase o trifase controllata per INVERTER. L'allimentazione elettrica dei dispositivi è monofase a 230 o trifase 400 Vac -secondo modello-. Possono essere montati in modo individuale -una pompa- o in gruppi da 4 pompe funzionando nel regime MASTER-SLAVE ed ordine di intervento alternato.

1010 MT

1112 MM

1305 TT

1309 TT

1314 TT

CARATTERISTICHE FUNZIONALI

- Variatore di frequenza per la gestione della pompa.
- **Funzione ART** (Automatic reset Test). Quando il dispositivo è sconnesso per l'intervento del sistema di protezione per mancanza d'acqua, l'ART prova, con una periodicità programmata, a connettere il dispositivo fino al ristabilimento dell'alimentazione d'acqua.
- **Sistema automatico di riarmo** dopo l'interruzione accidentale dell'alimentazione elettrica. Il sistema si avvia mantenendo i parametri di configurazione.
- Modalità di **funzionamento MASTER-SLAVE**: è possibile collegare fino a 4 dispositivi identici per operare in modalità MASTER-SLAVE, in cascata e con sequenza di avviamento alternata.
- Contatto commutato di libero potenziale per monitorare gli allarmi originate per irregolarità o problemi del sistema che si indicano sullo schermo. Uso facoltativo.
- Ingresso elettronico programmabile. Può essere configurato per: controllo di un rilevatore di livello esterno, assegnazione di un secondo setpoint di pressione, controllo remoto start-stop.
- **Funzione STC** (Smart Temperature Control): quando la temperatura della scheda elettronica supera gli 85º C disminuisce automaticamente la frequenza di giro dell'elettropompa, disminuendo la generazione di caldo, però mantendo il somministro d'acqua.
- Trasduttore di pressione esterno 0-10 bar, 0-16 o 0-25 bar, su richiesta, e ingresso di 4-20 mA.
- Sensore di instensità di corrente con lettura istantanea digitale.
- **Registro del controllo operazionale**. Informazione sullo schermo di: ore di lavoro, contattore di avviamenti, contattore di connessioni alla rete elettrica.
- **Registro di allarmi**. Informazione sullo schermo del numero e tipo degli allarmi generate nel dispositivo dalla sua messa in marcia.
- Possibilità d'intervento sul PID.
- Scambiatore di calore in alluminio e dissipazione termica a convezione forzata.

Low Voltage Directive 2014/35/EC
Electromagnetic Compatibility 2014/30/EC
RoHS 2011/65/EC + 2015/863/EC

CARATTERISTICHE TECNICHE

	1010 MT	1112 MM	1305 TT - 1309TT - 1314TT
Alimentazione elettrica	~1 x 230 Vac	~1 x 230 Vac	~3 x 400 Vac
Frequenza	50/60 Hz	50/60 Hz	50/60 Hz
Uscita al motore	~3 x 230 Vac	~1 x 230 Vac	~3 x 400 Vac
Intensità massima	10 A	12 A	5 A - 9 A - 14A
Picco massimo di intensità	20% 10”	20% 10”	20% 10”
Rango pressione di consigna	0,5 ÷ 25 bar	0,5 ÷ 25 bar	0,5 ÷ 25 bar
Classe di protezione	IP55	IP55	IP55
Entrata trasduttore	4-20 mA	4-20 mA	4-20 mA
Temperatura ambiente mass	50 °C	50 °C	50 °C
Peso netto	4,5 kg	3,5 kg	4,5 kg
Sistema raffreddamento	Convezione forzata	Convezione forzata	Convezione forzata
	i/o: ~1/~3	i/o: ~1/~1	i/o: ~3/~3

PANNELLO COMANDO

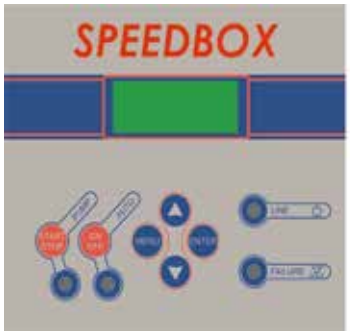

Il pannello di comandi comprende scherno LCD multifunzione, led di indicazione, pulsanti START-STOP, AUTOMATIC e sistema di configurazione.

PROTEZIONI

- Sistema di controllo e protezione dell´elettropompe contro sovraintensità.
- Sistema di protezione contro il funzionamento dell´elettropompa a secco per mancanza d’acqua.
- Tensione d´alimentazione anomala.
- Cortocircuito tra fasi di uscita del sistema.
- Allarme, errore trasduttore di pressione.

DIMENSIONI

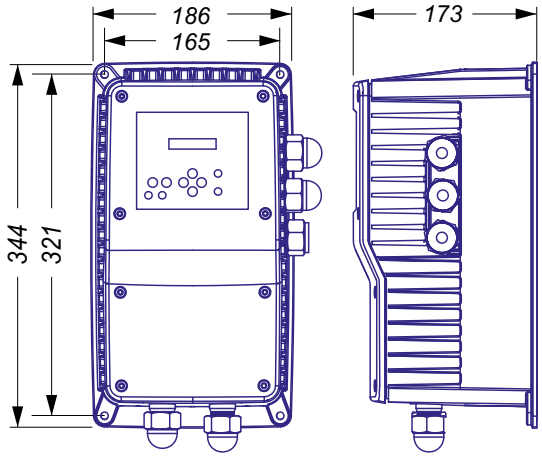

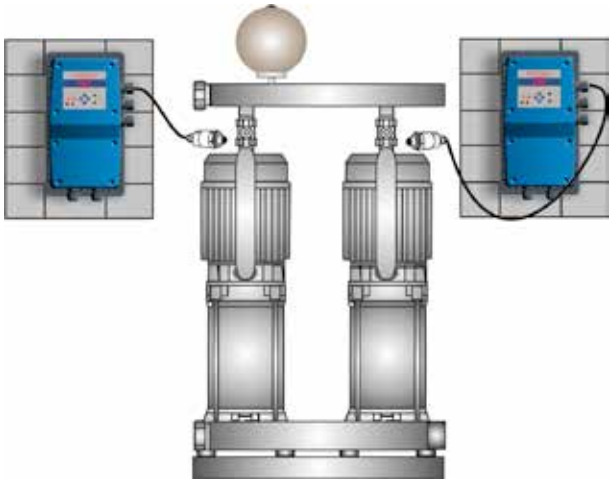

Speedbox

Driver da fissaggio murale per il controllo di elettropompe trifase mediante un variatore di frequenza.
Pompa trifase controllata per INVERTER. L'allimentazione elettrica dei dispositivi è trifase 400-440 Vac.
Possono essere montati in modo individuale -una pompa- o in gruppi da 4 pompe funzionando nel regime MASTER-SLAVE ed ordine di intervento alternato.

1325 TT

1332 TT

CARATTERISTICHE FUNZIONALI

- Azionamento a velocità variabile montato a muro per il controllo di pompe trifase.
- **Funzione ART** (Automatic reset Test). Quando il dispositivo è sconnesso per l'intervento del sistema di protezione per mancanza d'acqua, l'ART prova, con una periodicità programmata, a connettere il dispositivo fino al ristabilimento dell'alimentazione d'acqua.
- **Sistema automatico di riarmo** dopo l'interruzione accidentale dell'alimentazione elettrica. Il sistema si avvia mantenendo i parametri di configurazione.
- Modalità di **funzionamento MASTER-SLAVE**: è possibile collegare fino a 4 dispositivi identici per operare in modalità MASTER-SLAVE, in cascata e con sequenza di avviamento alternata.
- Contatto commutato di libero potenziale per monitorare gli allarmi originate per irregolarità o problemi del sistema che si indicano sullo schermo. Uso facoltativo.
- Collegamenti per rilevazione del livelllo d´acqua minimo nel deposito di aspirazione. Questo sistema è indipendente dal sistema di sicurezza contro il funzionamento a secco.
- **Funzione STC** (Smart Temperature Control): quando la temperatura della scheda elettronica supera gli 85º C disminuisce automaticamente la frequenza di giro dell'elettropompa, disminuendo la generazione di caldo, però mantendo il somministro d'acqua.
- Pannello comando ed schermo LCD.
- Trasduttore di pressione esterno 0-10 bar, 0-16 o 0-25 bar, su richiesta, e ingresso di 4-20 mA.
- Sensore di instensità di corrente con lettura istantanea digitale.
- **Registro del controllo operazionale**. Informazione sullo schermo di: ore di lavoro, contattore di avviamenti, contattore di connessioni alla rete elettrica.
- **Registro di allarmi**. Informazione sullo schermo del numero e tipo degli allarmi generate nel dispositivo dalla sua messa in marcia.
- Possibilità d'intervento sul PID.
- Scambiatore di calore in alluminio e dissipazione termica forzata.

Low Voltage Directive 2014/35/EC
Electromagnetic Compatibility 2014/30/EC
RoHS 2011/65/EC + 2015/863/EC

CARATTERISTICHE TECNICHE

	1325TT	1332TT
Alimentazione elettrica [+10%;-20%]	~3 x 400-440 Vac	~3 x 400-440 Vac
Frequenza	50/60 Hz	50/60 Hz
Uscita al motore [+10%;-20%]	~3 x 400-440 Vac	~3 x 400-440 Vac
Intensità massima	25 A	32 A
Picco massimo di intensità	20% 10”	20% 10”
Rango pressione di consigna	0,5 ÷ 25 bar	0,5 ÷ 25 bar
Classe di protezione	IP55	IP55
Entrata trasduttore	4-20 mA	4-20 mA
Temperatura ambiente mass	50 °C	50 °C
Peso netto	10 kg	10 kg
Sistema raffreddamento	Convezione forzata	Convezione forzata

PANNELLO COMANDO

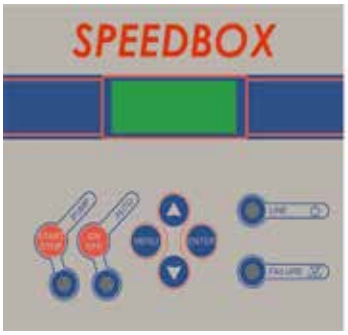

Il pannello di comandi comprende scherno LCD multifunzione, led di indicazione, pulsanti START-STOP, AUTOMATIC e sistema di configurazione.

PROTEZIONI

- Sistema di controllo e protezione dell´elettropompe contro sovraintensità.
- Sistema di protezione contro il funzionamento dell´elettropompa a secco per mancanza d’acqua.
- Tensione d´alimentazione anomala.
- Cortocircuito tra fasi di uscita del sistema.
- Allarme, errore trasduttore di pressione.

DIMENSIONI

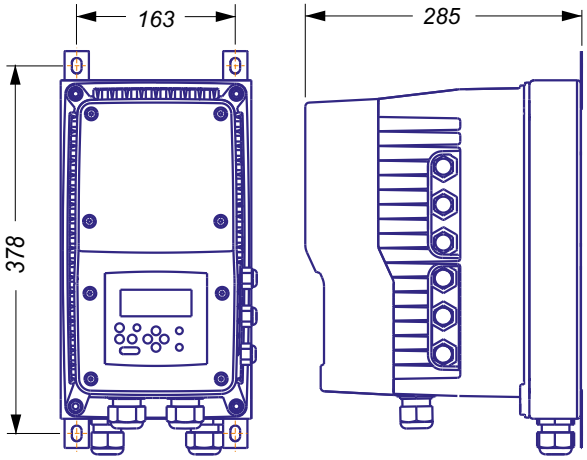

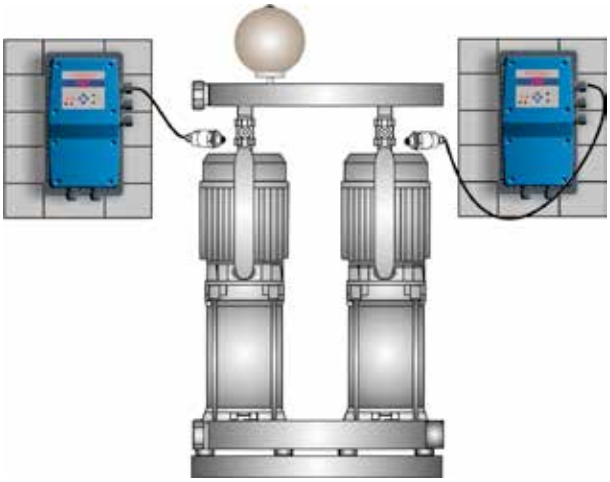

Speedbox SUB

Driver da fissaggio murale per il controllo di una pompa mediante un variatore di frequenza.
Pompa monofase o trifase controllata per INVERTER. L'allimentazione elettrica dei dispositivi è monofase a 230V. Apparecchiatura ideale per pompe sommerse al disporre di un interruttore magnetotermico integrato e un alloggio interno per il condensatore di avviamento necessario nelle pompe monofase.

SUB 1112 MM

CARATTERISTICHE FUNZIONALI

- Variatore di frequenza per la gestione della pompa.
- Interruttore automatico magnetico C 16A.
- Alloggio interiore per il condensatore di avviamento di fino Ø50mm.
- **Funzione ART** (Automatic reset Test). Quando il dispositivo è sconnesso per l'intervento del sistema di protezione per mancanza d'acqua, l'ART prova, con una periodicità programmata, a connettere il dispositivo fino al ristabilimento dell'alimentazione d'acqua.
- Sistema automatico di riarmo dopo l'interruzione accidentale dell'alimentazione elettrica. Il sistema si avvia mantenendo i parametri di configurazione.
- Contatto commutato di libero potenziale per monitorare gli allarmi originate per irregolarità o problemi del sistema che si indicano sullo schermo. Uso facoltativo.
- Collegamenti per rilevazione del livelllo d´acqua minimo nel serbatoio di aspirazione. questo sistema è indipendente dal sistema di sicurezza contro il funzionamento a secco.
- **Funzione STC** (Smart Temperature Control): quando la temperatura della scheda elettronica supera li 85º C disminuisce automaticamente la frequenza di giro dell'elettropompa, disminuendo la generazione di caldo, però mantendo il somministro d'acqua.
- Trasduttore di pressione esterno 0-10 bar, 0-16 o 0-25 bar, su richiesta, e ingresso di 4-20 mA.
- Sensore di instensità di corrente con lettura istantanea digitale.
- **Registro del controllo operazionale**. Informazione sullo schermo di: ore di lavoro, contattore di avviamenti, contattore di connessioni alla rete elettrica.
- **Registo di allarmi**. Informazione sullo schermo del numero e tipo degli allarmi generate nel dispositivo dalla sua messa in marcia.
- Possibilità d'intervento sul PID.
- Scambiatore di calore in alluminio e dissipazione termica a convezione naturale o forzata, in base al modello.

Low Voltage Directive 2014/35/EC
Electromagnetic Compatibility 2014/30/EC
RoHS 2011/65/EC + 2015/863/EC

CARATTERISTICHE TECNICHE

	1112 MM
Alimentazione elettrica	~1 x 230 Vac
Frequenza	50/60 Hz
Uscita	~1 x 230 Vac
Intensità massima	12 A
Picco massimo di intensità	20% 10”
Rango pressione di consigna	0,5 ÷ 25 bar
Classe di protezione	IP55
Entrata trasduttore	4-20 mA
Temperatura ambiente mass	50 °C
Peso netto	4,0 kg
Sistema raffreddamento	Convezione forzata
	i/o: ~1/~1

PROTEZIONI

- Sistema di controllo e protezione dell´elettro-pompe contro sovraintensità.
- Sistema di protezione contro il funzionamento dell´elettropompa a secco per mancanza d’acqua.
- Tensione d´alimentazione anomala.
- Cortocircuito tra fasi di uscita del sistema.
- Allarme, errore trasduttore di pressione.

PANNELLO COMANDO

Il pannello di comandi comprende:

- Scherno LCD multifunzione.
- Led di indicazione.
- Pulsanti START-STOP, AUTOMATIC e sistema di configurazione.

Interruttore automatico magnetico integrato.

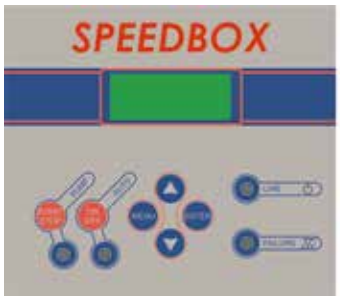

DIMENSIONI

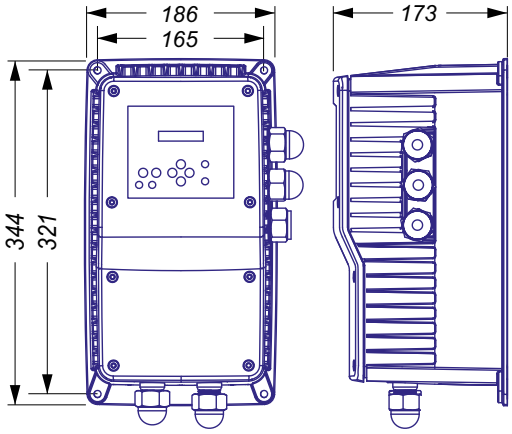

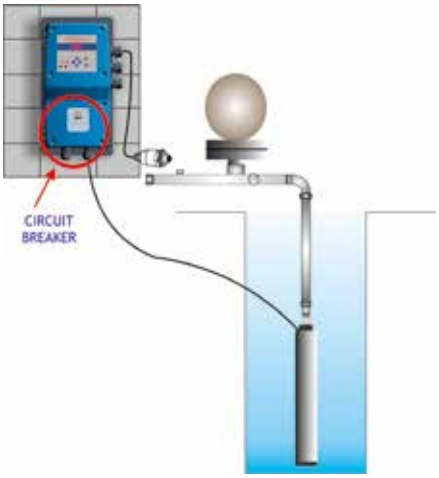

Speedbox Duo

Driver di montaggio a muro per il controllo di due elettropompe, ambedue con variatore di frequenza.
Pompe trifase o monofase controllate per due INVERTER. L'alimentazione elettrica del dispositivo è monofase a 230V. L'apparecchio fa lavorare in cascata e in alternanza ambedue pompe. Ogni pompa è controllata per un inverter.

Duo

CARATTERISTICHE FUNZIONALI

- Due variatori di frequenza controllati per un unico controllo per la gestione di due elettropompe.
- 2 modalità operative: **duty-assist** e **duty-standby**.
- **Funzione ART** (Automatic reset Test). Quando il dispositivo è sconnesso per l'intervento del sistema di protezione per mancanza d'acqua, l'ART prova, con una periodicità programmata, a connettere il dispositivo fino al ristabilimento dell'alimentazione d'acqua.
- **Sistema automatico di riarmo** dopo l'interruzione accidentale dell'alimentazione elettrica. Il sistema si avvia mantenendo i parametri di configurazione.
- Contatto commutato di libero potenziale per monitorare gli allarmi originate per irregolarità o problemi del sistema che si indicano sullo schermo. Uso facoltativo.
- Collegamenti per rilevazione del livelllo d´acqua minimo nel deposito di aspirazione. questo sistema è indipendente dal sistema di sicurezza contro il funzionamento a secco.
- **Funzione STC** (Smart Temperature Control): quando la temperatura della scheda elettronica supera gli 85º C disminuisce automaticamente la frequenza di giro dell'elettropompa, disminuendo la generazione di caldo, però mantendo il somministro d'acqua.
- Pannello comando ed schermo LCD.
- Trasduttore di pressione esterno 0-10 bar, 0-16 o 0-25 bar, su richiesta, e ingresso di 4-20 mA.
- Sensore di instensità di corrente con lettura istantanea digitale.
- **Registro del controllo operazionale**. Informazione sullo schermo di: ore di lavoro, contattore di avviamenti, contattore di connessioni alla rete elettrica.
- **Registro di allarmi**. Informazione sullo schermo del numero e tipo degli allarmi generate nel dispositivo dalla sua messa in marcia.
- Possibilità d'intervento sul PID.

Low Voltage Directive 2014/35/EC
Electromagnetic Compatibility 2014/30/EC
RoHS 2011/65/EC + 2015/863/EC

CARATTERISTICHE TECNICHE

	Duo
Alimentazione elettrica	~1 x 230 Vac
Frequenza	50/60 Hz
Intensità massima pompa 1	10 A (~3 x 230 Vac) ou 12A (~1 x 230 Vac)
Intensità massima pompa 2	10 A (~3 x 230 Vac) ou 12A (~1 x 230 Vac)
Picco massimo di intensità	20% 10”
Rango pressione di consigna	0,5 ÷ 25 bar
Classe di protezione	IP65
Entrata trasduttore	4-20 mA
Temperatura ambiente mass	50 °C
Peso netto	4,8 kg
Sistema raffreddamento	Convezione forzata
	i/o: ~1/~3

PANNELLO COMANDO

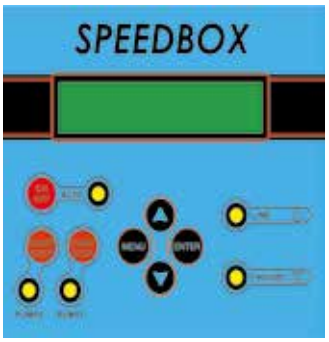

Il pannello di comandi comprende scherno LCD multifunzione, led di indicazione, pulsanti START-STOP, AUTOMATIC e sistema di configurazione.

PROTEZIONI

- Sistema di controllo e protezione dell´elettropompe contro sovra-intensità.
- Sistema di protezione contro il funzionamento dell´elettropompa a secco per mancanza d’acqua.
- Tensione d´alimentazione anomala.
- Cortocircuito tra fasi di uscita del sistema.
- Allarme, errore trasduttore di pressione.

DIMENSIONI

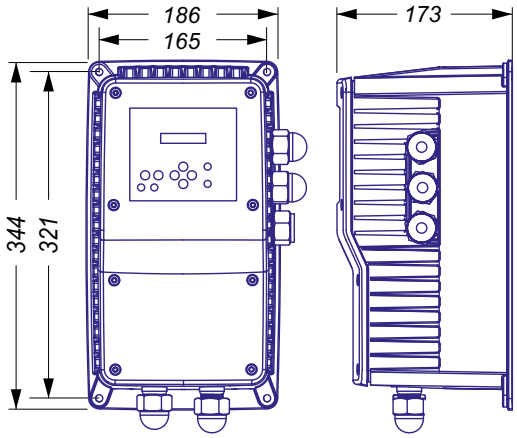

Speedbox Duo Set

Driver di montaggio a muro per il controllo di due elettropompe trifase. Modelli brevettati.

Lo SPEEDBOX DUO SET è un´apparecchiatura compatta per il controllo di gruppi di pressione di 2 pompe. Include un INVERTER (variatore di frequenza) per il controllo della pompa principale tarando la sua velocità per mantenere costante e fissa la pressione ottima nell'installazione, indipendentemente del caudale che il gruppo stia provvedendo. Le due pompe funzionano con sequenza alternata, la pompa gestita dall'inverter è cambiata in ogni ciclo operativo ed è sempre la prima ad iniziare.

Duo Set

CARATTERISTICHE FUNZIONALI

- Variatore di frequenza per la gestione dell'elettropompa principale.
- Relé di potenza indipendenti per gestire l´elettropompa ausiliaria.
- Sequenza alternata di funzionamento: per cicli o per tempo massimo.
- **Funzione ART** (Automatic reset Test). Quando il dispositivo è sconnesso per l'intervento del sistema di protezione per mancanza d'acqua, l'ART prova, con una periodicità programmata, a connettere il dispositivo fino al ristabilimento dell'alimentazione d'acqua.
- **Sistema automatico di riarmo** dopo l'interruzione accidentale dell'alimentazione elettrica. Il sistema si avvia mantenendo i parametri di configurazione.
- Contatto commutato di libero potenziale per monitorare gli allarmi originate per irregolarità o problemi del sistema che si indicano sullo schermo. Uso facoltativo.
- Collegamenti per rilevazione del livelllo d´acqua minimo nel deposito di aspirazione. questo sistema è indipendente dal sistema di sicurezza contro il funzionamento a secco.
- **Funzione STC** (Smart Temperature Control): quando la temperatura della scheda elettronica supera gli 85º C disminuisce automaticamente la frequenza di giro dell'elettropompa, disminuendo la generazione di caldo, però mantendo il somministro d'acqua.
- Pannello comando ed schermo LCD.
- Trasduttore di pressione esterno 0-10 bar, 0-16 o 0-25 bar, su richiesta, e ingresso di 4-20 mA.
- Sensore di instensità di corrente con lettura istantanea digitale.
- **Registro del controllo operazionale**. Informazione sullo schermo di: ore di lavoro, contattore di avviamenti, contattore di connessioni alla rete elettrica.
- **Registro di allarmi**. Informazione sullo schermo del numero e tipo degli allarmi generate nel dispositivo dalla sua messa in marcia.
- Possibilità d'intervento sul PID.

Low Voltage Directive 2014/35/EC
Electromagnetic Compatibility 2014/30/EC
RoHS 2011/65/EC + 2015/863/EC

CARATTERISTICHE TECNICHE

	Duo Set
Alimentazione elettrica	~3 x 400 Vac
Frequenza	50/60 Hz
Intensità massima pompa principale	9 A (~3 x 400 Vac)
Intensità massima pompa ausiliari	9A (~3 x 400 Vac)
Picco massimo di intensità	20% 10”
Rango pressione di consigna	0,5 ÷ 25 bar
Classe di protezione	IP65
Entrata trasduttore	4-20 mA
Temperatura ambiente mass	50 °C
Peso netto	4,8 kg
Sistema raffreddamento	Convezione forzata
	i/o: ~3/~3

PANNELLO COMANDO

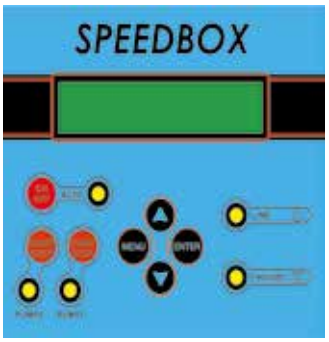

Il pannello di comandi comprende scherno LCD multifunzione, led di indicazione, pulsanti START-STOP, AUTOMATIC e sistema di configurazione.

PROTEZIONI

- Sistema di controllo e protezione dell´elettropompe contro sovra-intensità.
- Sistema di protezione contro il funzionamento dell´elettropompa a secco per mancanza d’acqua.
- Tensione d´alimentazione anomala.
- Cortocircuito tra fasi di uscita del sistema.
- Allarme, errore trasduttore di pressione.

DIMENSIONI

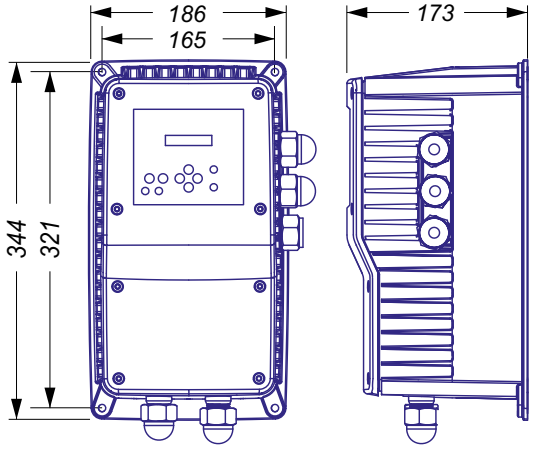

Speedboard

Driver ON-BOARD murale per il controllo di una pompa - monofase o trifase - mediante un variatore di frequenza.
Pompa trifase controllata per INVERTER. L'alimentazione elettrica dei dispositivi è monofase a 230 o trifase 400 Vac -a seconda del modello. Possono essere montati in modo individuale -una pompa- o in gruppi da 4 pompe funzionando nel regime MASTER-SLAVE ed ordine d´intervento alternato.

L´unità è installata sulla morsetiera del motore direttamente o tramite adattatori specifici.

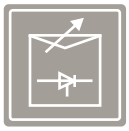

1006 MT

1010 MT

1305 TT

1309 TT

1314 TT

CARATTERISTICHE FUNZIONALI

- Variatore di frequenza per la gestione della pompa.
- **Funzione ART** (Automatic reset Test). Quando il dispositivo è sconnesso per l'intervento del sistema di protezione per mancanza d'acqua, l'ART prova, con una periodicità programmata, a connettere il dispositivo fino al ristabilimento dell'alimentazione d'acqua.
- **Sistema automatico di riarmo** dopo l'interruzione accidentale dell'alimentazione elettrica. Il sistema si avvia mantenendo i parametri di configurazione.
- Modalità di **funzionamento MASTER-SLAVE**: è possibile collegare fino a 4 dispositivi identici per operare in modalità MASTER-SLAVE, in cascata e con sequenza di avviamento alternata.
- Contatto commutato di libero potenziale per monitorare gli allarmi originate per irregolarità o problemi del sistema che si indicano sullo schermo. Uso facoltativo.
- Collegamenti per rilevazione del livelllo d´acqua minimo nel deposito di aspirazione. questo sistema è indipendente dal sistema di sicurezza contro il funzionamento a secco.
- Trasduttore di pressione esterno 0-10 bar o 0-16 bar, su richiesta, e ingresso di 4-20 mA.
- Sensore di instensità di corrente con lettura istantanea digitale.
- **Registro del controllo operazionale**. Informazione sullo schermo di: ore di lavoro, contattore di avviamenti, contattore di connessioni alla rete elettrica.
- **Registro di allarmi**. Informazione sullo schermo del numero e tipo degli allarmi generate nel dispositivo dalla sua messa in marcia.
- Possibilità d'intervento sul PID.
- Scambiatore di calore in alluminio.
- Dissipazione termica a convezione forzata dalla ventola del motore con un sistema intelligente di gestione della temperatura.

Low Voltage Directive 2014/35/EC
Electromagnetic Compatibility 2014/30/EC
RoHS 2011/65/EC + 2015/863/EC

CARATTERISTICHE TECNICHE

	1006 MT	1010 MT	1305 TT - 1309TT - 1314TT
Alimentazione elettrica	~1 x 230 Vac	~1 x 230 Vac	~3 x 400 Vac
Frequenza	50/60 Hz	50/60 Hz	50/60 Hz
Uscita	~3 x 230 Vac	~3 x 230 Vac	~3 x 400 Vac
Intensità massima	6 A	10 A	5 A - 9 A - 14A
Picco massimo di intensità.	20% 10”	20% 10”	20% 10”
Rango pressione di consigna.	0,5 ÷ 16 bar 0,5 ÷ 10 bar	0,5 ÷ 16 bar 0,5 ÷ 10 bar	0,5 ÷ 16 bar 0,5 ÷ 10 bar
Classe di protezione	IP65 (o il massimo del motore)		
Entrata trasduttore	4-20 mA	4-20 mA	4-20 mA
Temperatura mass. dell´acqua	50 °C	50 °C	50 °C
Peso netto	2,1 kg	2,1 kg	3,5 kg
Sistema raffreddamento	Convezione forzata dalla ventola del motore		
	i/o: ~1/~3		i/o: ~3/~3

PANNELLO COMANDO

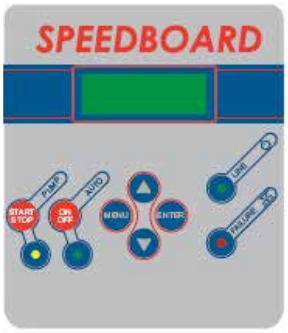

Il pannello di comandi comprende scherno LCD multifunzione, led di indicazione, pulsanti START-STOP, AUTOMATIC e sistema di configurazione.

PROTEZIONI

- Sistema di controllo e protezione dell´elettropompe contro sovra-intensità.
- Sistema di protezione contro il funzionamento dell´elettropompa a secco per mancanza d’acqua.
- Tensione d´alimentazione anomala.
- Cortocircuito tra fasi di uscita del sistema
- Allarme, errore trasduttore di pressione.

DIMENSIONI

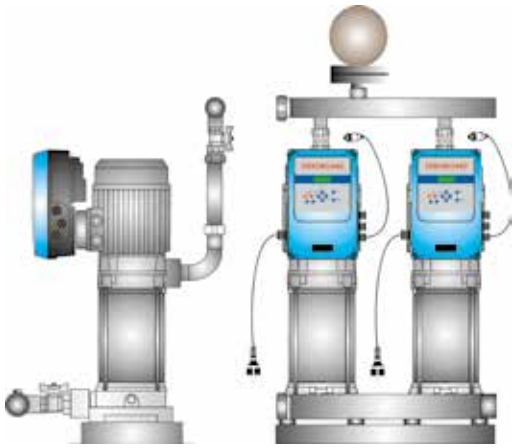

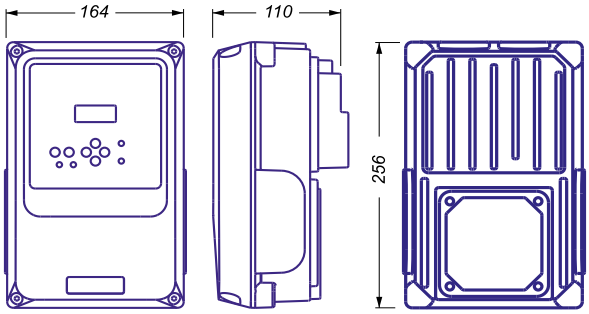

1305
1309
1314

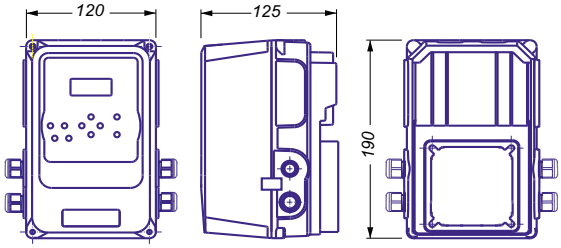

1006
1010

TÜVRheinland CERTIFIED
Management System ISO 9001:2008

www.coelbo.es

COELBO
PUMP DRIVERS

11_2022 HT